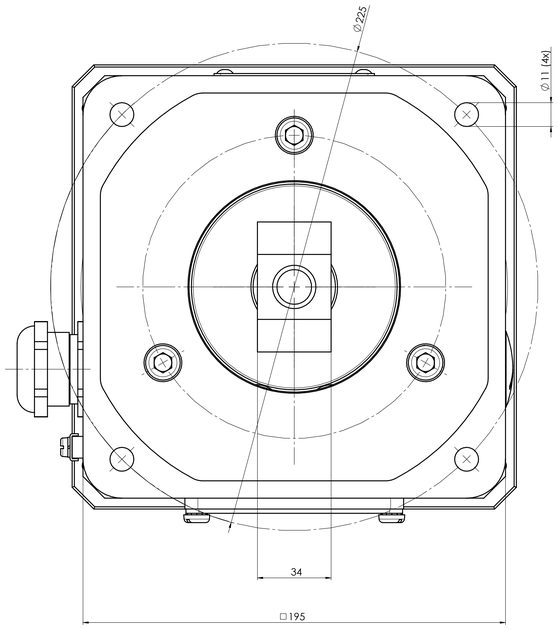

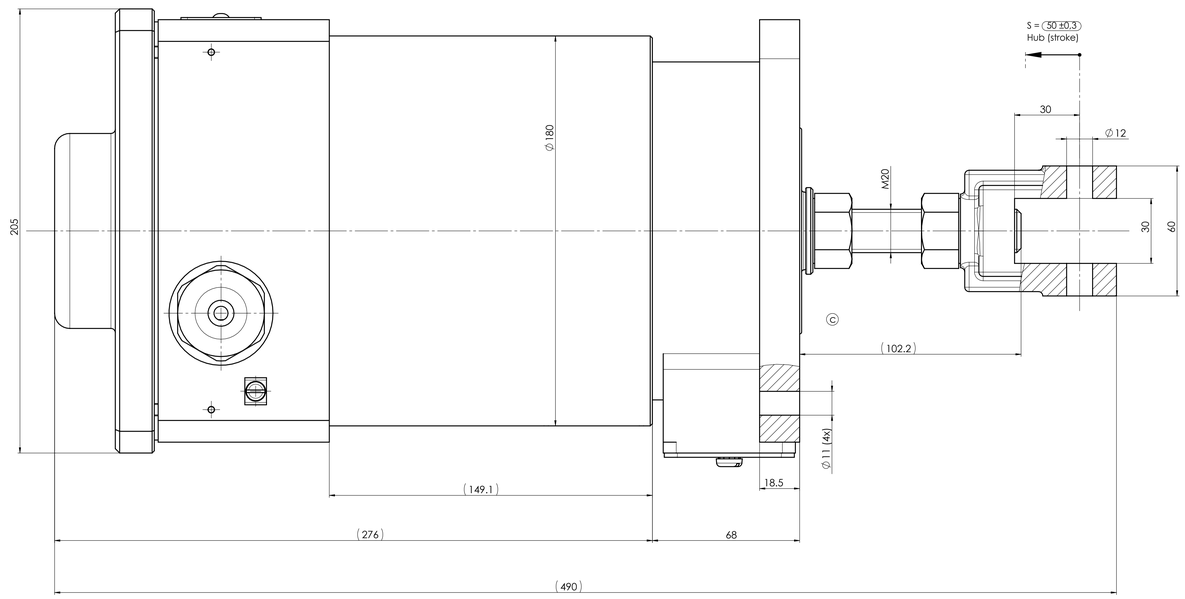

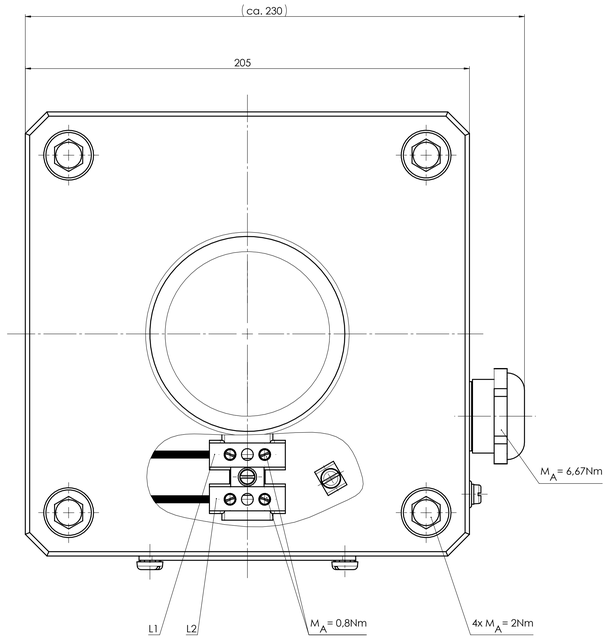

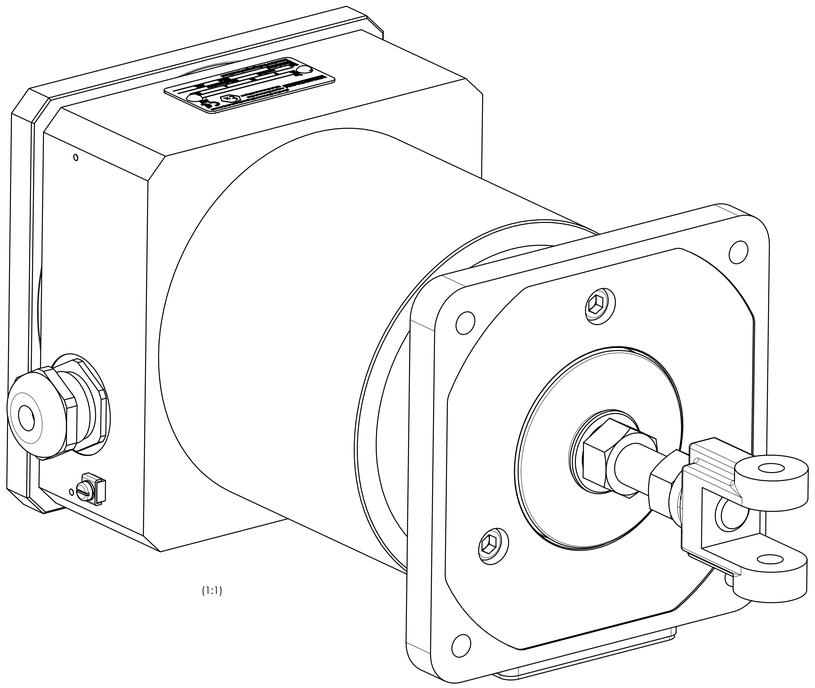

(1:1)

Hubkraft-Kennlinien
(stroke-force characteristic curve)

Kennlinie: Warmbedingungen mit 10% Unterspannung.
Aufgrund normaler Streuungen können Magnetkraftabweichungen von ±10% auftreten.
Die Kraftangaben beziehen sich auf eine senkrechte Prüflage, mit einer evtl. vorhandenen Feder und ohne Querkräfte.
(Characteristic curve: at warm conditions with 10% low voltage.
Magnetic force based on vertical testing position with a potentially installed spring and without radial force.
Due to material tolerances deviations in magnetic forces of ±10 % can occur.)

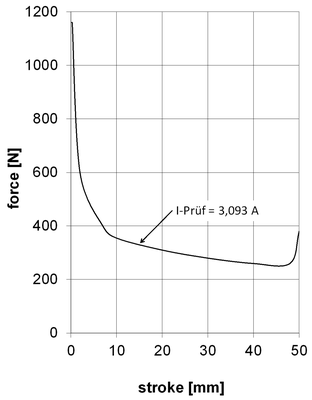

Technische Daten:
(Technical Data)

Elektromagnetische Komponente nach VDE 0580
(Electromagnetic components based on VDE 0580)

Nennspannung: (nominal voltage)	24V DC
Einschaltdauer: (duty cycle)	100 % ED
Nennleistung: (nominal power)	106,1 W
Schutzart: (types of protection)	IP 54 IEC60529
Erregerwicklung entspr. der thermischen Klasse: (excitation winding acc. to the thermal class)	F (155°C)
Oberflächenschutz: (surface protection)	Gerät lackiert RAL 7031 (device coated RAL 7031)

ⓓ Gehäuse (housing): ISO 19598-Fe//Zn12//An//T0
Deckel (cover): ISO 19598-Fe//ZnNi8//An//T2
Kolben (armature): ISO 4527-Fe//NIP13

Beschriftungsbeispiel (sample of inscription) 2:1 ⓓ

ⓑ

KENDRION
Kendrion (Donaueschingen/Engelswies) GmbH
August-Fischbach-Str.1
78166 Donaueschingen
CE
0637
Typ 41 03E18K00
Nr. XXXXX XX
24 V Hz 4.42 A 100 ED
Hub 50 mm | Kraft 250 N | Fertigungsjahr
Zündschutzart II 2G Ex eb IIC T4 Gb IIIbExtU 16 ATEX 1220 X
Besondere Bedingungen beachten ! Geräte Nr. XXX

Maße unterliegen der Qualitätskontrolle (values underlie the quality control)

d	2x	24-0177	08/07/24	DuB
c	1x	23-0337	22/09/23	sfrw
b	1x	M0487/19	20/07/20	sfrw
a	erm	12044	06/10/15	DuB
Zust. REV.I.	Anz. Qty.	Änderung REV. DESC.	Datum DATE	Name NAME

Projektionsmethode PROJECTION: ISO 128 1 (E)
Werkstückkante BOXK PIECE EDGES ISO 13715
Nennmaßbereich / NOMINAL SIZE RANGE 0.2...0.5 mm
Längenmaß LENGTH DIMENSION ± 0.05 mm
Kotten Power RADIUS DIMMERS ± 0.1 mm
Allgemeintoleranz GENERAL TOLERANCE: ISO 2768 -mK
Oberfläche SURFACE: ISO 1302
Maßstab / SCALE 1: 1
Art.Nr. / MAT.-NO.
Werkstoff, Ausgangsteil / MATERIAL, INITIAL PART

	Datum	Name
Bearb. DRAWN	06/10/15	DuB
Geprüft CHECK	19/07/24	sfrw

Benennung / DESCRIPTION:
Gleichstrom-Hubmagnet-EX
Solenoid EX

KENDRION
Zeichnungsnummer / DRAWING NO.
41 03E18K00 -O
Blatt / PAGE 1
1 BL / OF
Ers. f. / REPL. AutoCAD 19.01.2004 Rev. a
Format / SIZE A0
SolidWorks

Confidential

Freigabe

For the drawing as a source of rights, the transfer, application, utilisation and another use is not permitted without our express consent. Violations will be prosecuted. Ohne unsere Ausdrückliche Genehmigung darf diese Zeichnung weder verwendet noch weitergegeben werden. Verstöße werden strafrechtlich verfolgt.

Weitergabe sowie Vervielfältigung dieser Unterlage, Verwertung und Mitteilung ihres Inhalts nicht gestattet. Soweit nicht ausdrücklich gestattet, gelten Zuwiderhandlungen als Verletzung von Rechten. Tel. +49 (0)7531/9105-0 Fax +49 (0)7531/9105-100