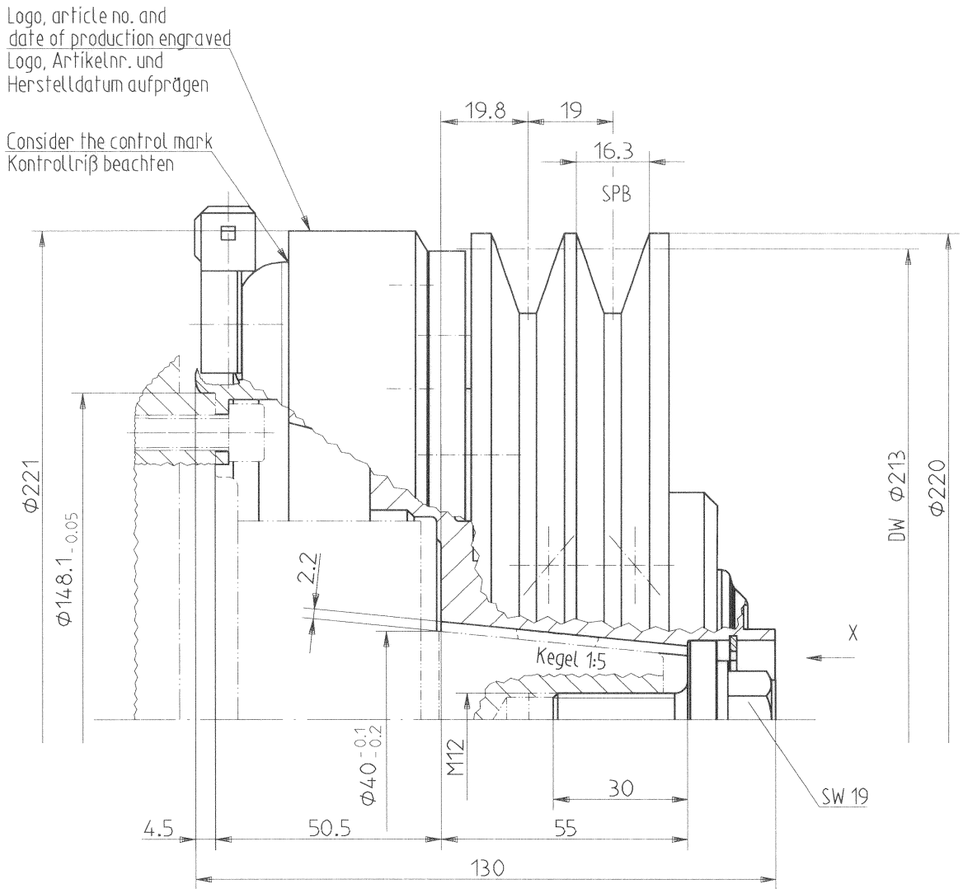

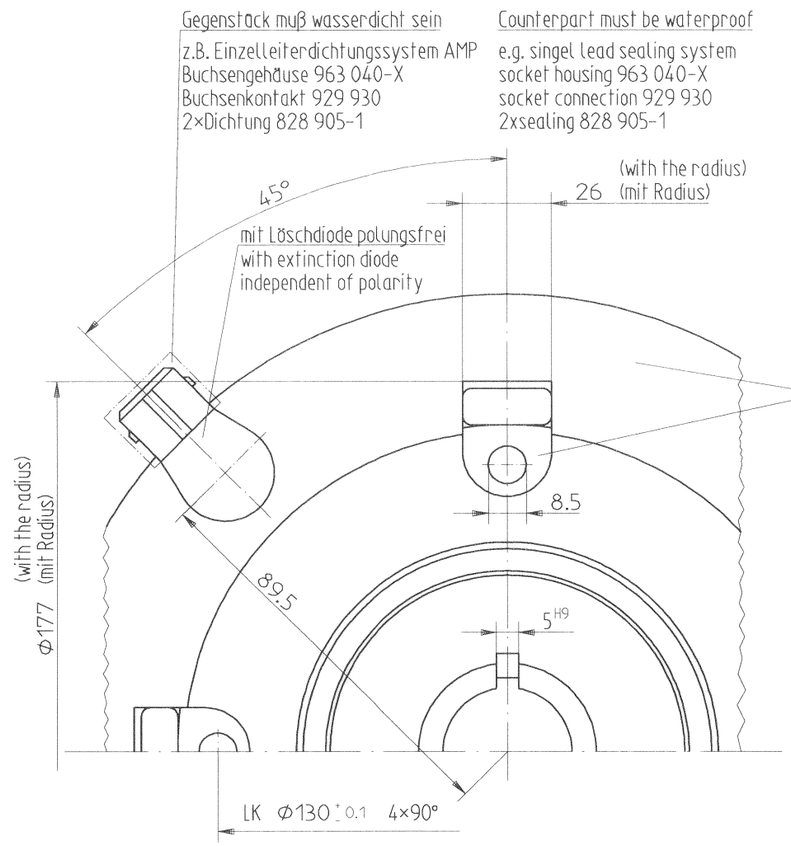

Freiraum von
Magnetanschraubfläche
bis Magnetrackseite min. 3mm

Gap between rearside
of magnet and
mounting side min. 3mm

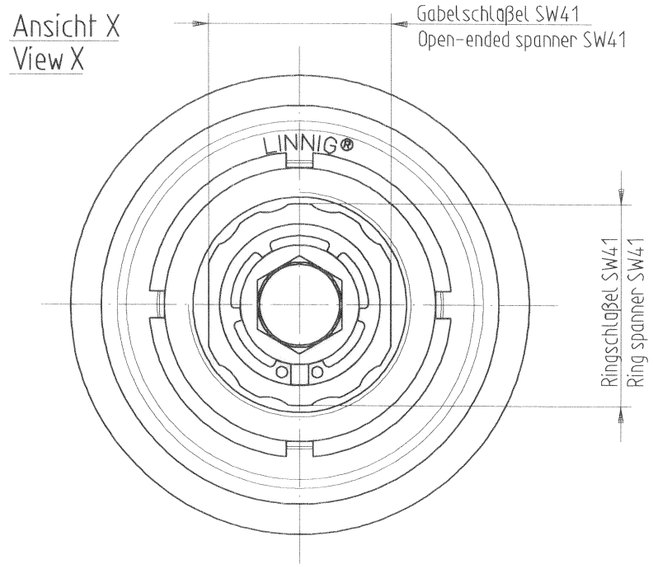

Montageanleitung:

1. Magnet entsprechend Betriebsanleitung des Kompressorherstellers montieren.
2. Rotor-Baugruppe mittels Spannschraube auf Kompressorwelle nach Montage-anleitung des Kupplungsherstellers LINNIG Markdorf befestigen.

Kupplung nur far Kompressoren mit Kältemittel R 134 A verwenden. Bei anderen Kältemitteln fragen Sie bitte unsere Technikabteilung.

Assembly instruction:

1. Assemble the magnet according to the assembly instruction of the compressor manufacturer.
2. Fix the rotor assembly with the central clamping screw on the compressor shaft according to the assembly instruction of the clutch manufacturer LINNIG Markdorf.

This clutch is only for use with compressor with refrigerant R 134 A. In case of utilization of other refrigerant please ask our technical department.

E-Magnetkupplung far Kältemittel-Verdichterantrieb mit statischem Drehmoment von 240 Nm bei Nennspannung 24 V DC dabei Stromaufnahme 2.5 A Leistungsaufnahme 60W Widerstand 9.6 Ohm (elektrische Daten bei Spulentemperatur von 20°C) zul. Betriebsspannung 21 - 32 V DC Magnetausfahrung 01.021.8 mit polungsunabhängiger Löschdiode	Electromagnetic clutch for refrigerant compressor drive with static torque of 240 Nm by rated voltage 24 V DC current consumption of 2.5 A power consumption 60 W resistance 9.6 Ohm (electrical data by coil temperature of 20°C) permissible operating voltage 21 -32 V DC coil version 01.021.8 with extinction diode independent of polarity
Produkt erfallt Richtlinien EMV 89/336/EG und 95/54/EG Richtlinie 73/23/EG ist nicht relevant	product conform to the directive EMV 89/336/EG and 95/54/EG directive 73/23/EG is not relevant
Oberfläche: verzinkt und gelb chromatiert	Surface: galvanized and yellow chromated
Weitere Angaben zur Beschaffenheit können der Betriebsanleitung des Kupplungsherstellers LINNIG Markdorf entnommen werden.	Other details to condition can be take from the assembly instruction of the clutch manufacturer. LINNIG Markdorf

Verfahrensbedingte, optische Änderungen behalten wir uns vor.

Optical changes, conditional of manufacturing, are subject to without notice.

LINNIG Markdorf

Fuer diese Zeichnung behalten wir uns alle Rechte nach DIN 34 vor

Technische Änderungen vorbehalten

Maße ohne Toleranzangabe nach DIN ISO 2768 grob

	Datum	Name
Bearb.	23.09.05	Kremer
Gepr.	23.9.05	Weber
Freig.	23.9.05	Weber
	29664	

Gew.: kg

Maßstab 1:1 DIN A2

Werkst.: Stahl, Kupfer, geringe Menge versch. Werkstoffe

E-Magnetkupplung mit Stecker
E-M-clutch with connector

LA16.0233Y

Blatt BL.

Index	Änderungsnummer	Datum	Name

Ers.f.Zg. Entst. aus LA16.233Y