Weitergabe sowie Vervielfaeltigung dieser Unterlage, Verwertung und Mitteilung ihres Inhalts nicht gestattet, soweit nicht ausdrücklich zugestanden. Zuwiderhandlungen verpflichten zu Schadenersatz. Alle Rechte fuer den Fall der Patentierung oder Gebrauchsmuster Eintragung vorbehalten. (DIN ISO 16016-2002)

Freigabe:

For this drawing we reserve all rights. The transfer, duplication, utilisation and distribution to third persons is expressly prohibited without permission. All patent trademarks and other rights in and to this drawing and design are reserved. (DIN ISO 16016-2002)

Confidential

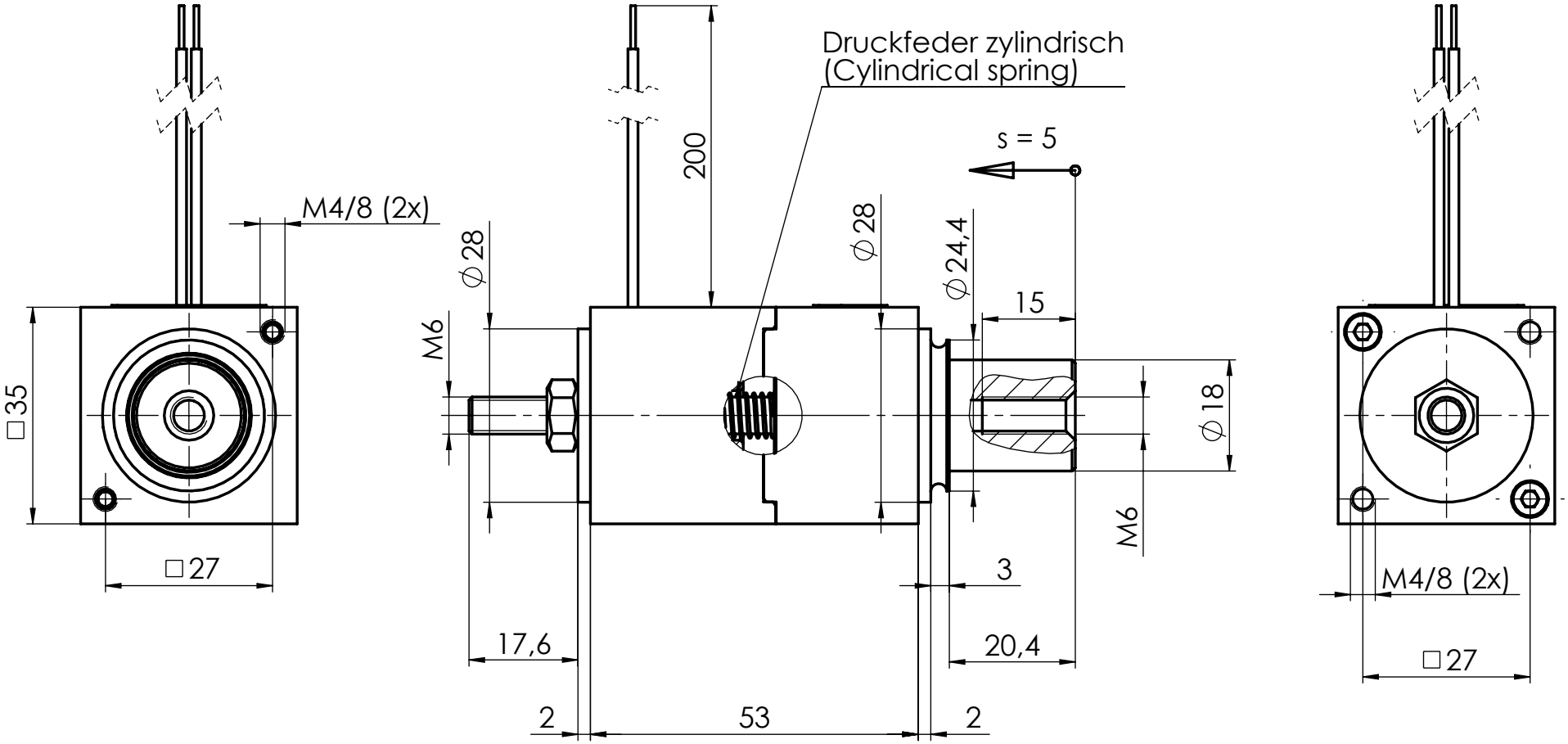

ⓑ *100% ED ist nur gegeben bei montagebedingter Wärmeableitung über Anbauteile bspw. aus Stahl oder Alu mit einer äquivalenten Fläche von mindestens 300cm² und einer Materialstärke von 10mm
(100% ED is only given with assembly-related heat dissipation via mounting parts (steel or aluminum) with an equivalent surface of at least 300cm² and a material thickness of 10mm)

Technische Daten: (Technical Data)	Teile Nr. / part no. 44030148	Projektionsmethode PROJECTION				ISO 128 1 (E)	Bearb. DRAWN	21.06.16	reia
Nennspannung (nominal voltage)	24V DC						Gepr. CHECK.	04.05.21	neihe
Einschaltdauer (duty cycle)	100% ED*	b	1x	21-0216	29.04.21	reia	KENDRION		
		a	neu	M0059/16	29.06.16	reia			
Nennleistung (nominal power)	23,78 W	Zust. REV.I.	Anz. Qty.	Änderung REV. DESC.	Datum DATE	Name NAME			

Benennung / DESCRIPTION

Hochleistungs-Einfachhubmagnet

High performance single stroke solenoid

Zeichnungsnummer / DRAWING NO.

LHP035053A00

Blatt / PAGE 1

1 Bl. / OF

Ers. f. / REPL.

Format / SIZE A4

SolidWorks