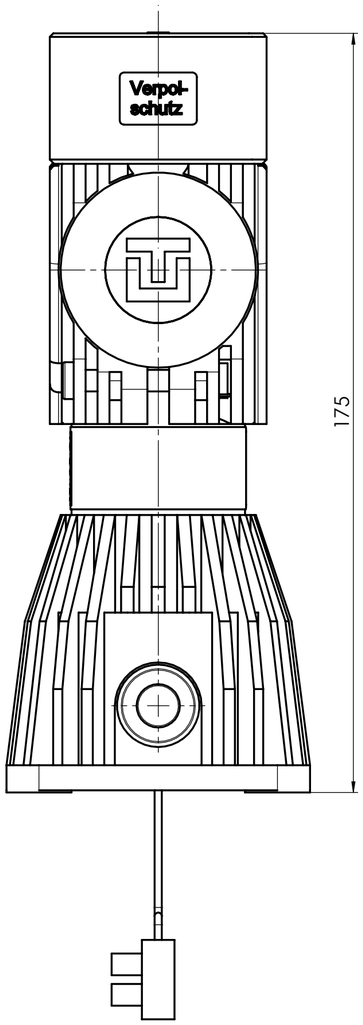

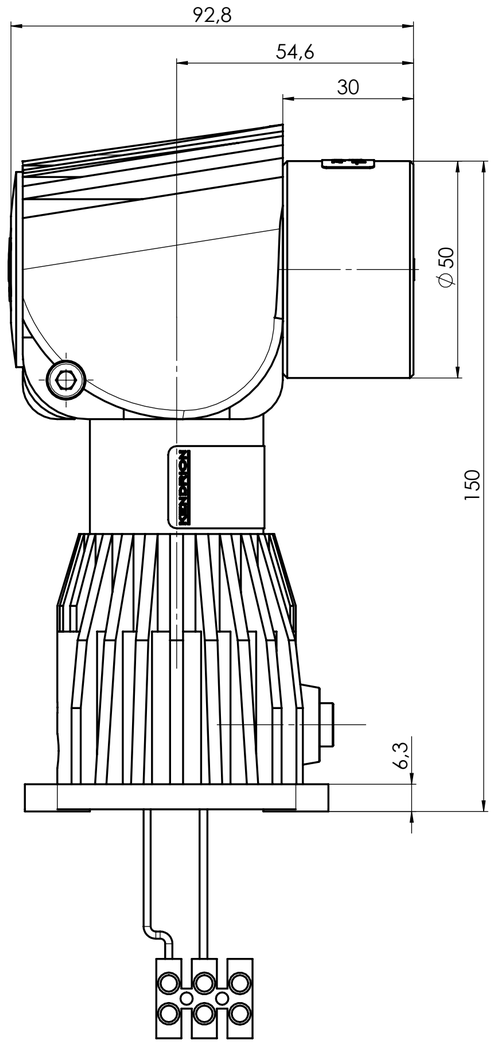

Technische Daten:
(Technical Data)

Elektromagnetische Komponente nach VDE 0580
(Electromagnetic components based on VDE 0580)

Nennspannung: (nominal voltage)	12V DC / 24V DC
Einschaltdauer: (duty cycle)	100 % ED
Nennleistung: (nominal power)	1,5 W
Schutzart: (types of protection)	Gerät (device): IP 65 IEC60529 Anschluss (connection): IP 20 IEC60529
Erregerwicklung entspr.: der Thermischen Klasse (excitation winding acc. to the thermal class)	B (130°C)
Oberflächenschutz: (surface protection)	Korrosionsbeständigkeit nach ISO 19598 / CrVI-frei (corrosion resistance according to ISO 19598 / CrVI-free)
Haftkraft: (holding force)	490 N

mit Unterbrecher-Drucktaster
(with breaker push-button)

Ausführung A
(design A)

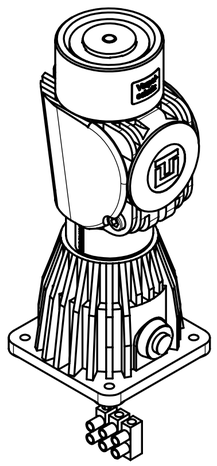

1:2

Ausführung B
(design B)

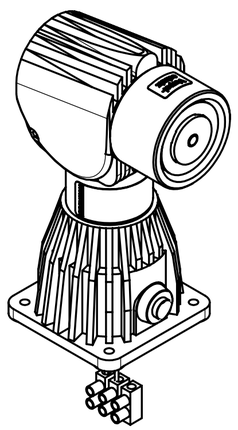

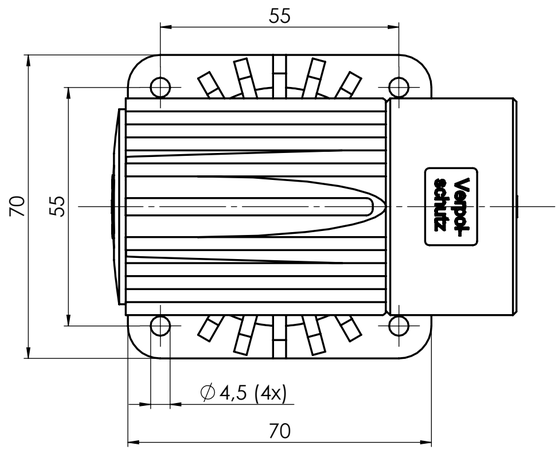

Maße unterliegen der Qualitätskontrolle
(values underlie the quality control)

Schaltbild:
(circuit diagram)

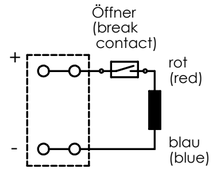

a	ern	PM000764	21.07.21	reia
Zust. REV.I.	Anz. Qty.	Änderung REV. DESC.	Datum DATE	Name NAME

Projektionsmethode PROJECTION: ISO 128 1 (E)

Werkstückkanten WORK PIECE EDGES ISO 13715

Nennmassbereich / NOMINAL SIZE RANGE 0,2...0,5 mm

Längenmasse LENGTH DIMENSION ± 0,05 mm | Radien, Fasen RADIA, CHAMFERS ± 0,1 mm

Allgemeintoleranz GENERAL TOLERANCE: ISO 2768 -mK

Oberfläche SURFACE: ISO 1302

Maßstab / SCALE 1: 1

Art.Nr. / MAT.-NO.

Werkstoff, Ausgangsteil / MATERIAL, INITIAL PART

	Datum	Name
Bearb. DRAWN	21.07.21	reia
Gepr. CHECK.	22.07.21	steb

Benennung / DESCRIPTION

Tuerhaltemagnet

Door holding magnet

KENDRION

Zeichnungsnummer / DRAWING NO.

GT050R080.01 -O

Blatt / PAGE 1 | 1 Bl. / OF

Ers. f. / REPL. LogoCAD 28.03.2006 Rev.e | Format / SIZE A2 | SolidWorks

Confidential

Freigabe:

For this drawing we reserve all rights. The transfer, duplication, utilisation and distribution to third persons is expressly prohibited without permission. All patent trademarks and other rights in and to this drawing and design are reserved. (DIN ISO 16016-2002)

Weitergabe sowie Vervielfältigung dieser Unterlage, Verwertung und Mitteilung Ihres Inhalts nicht gestattet, soweit nicht ausdrücklich zugestanden. Zuwiderhandlungen verpflichten zu Schadenersatz. Alle Rechte für den Fall der Patenterteilung oder Gebrauchsmuster Eintragung vorbehalten. (DIN ISO 16016-2002)