Magnet in Hubanfangsstellung und ohne Stopfen dargestellt
(solenoid shown in initial stroke position and without cap)

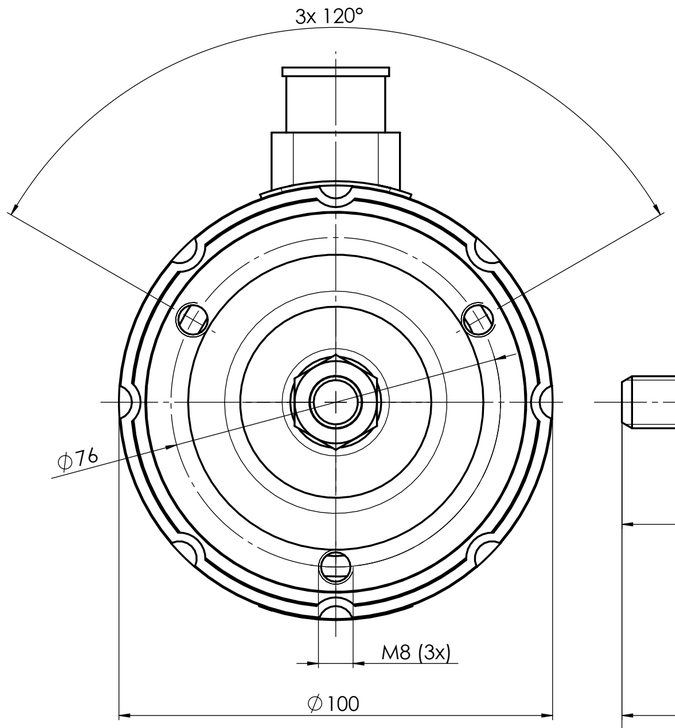

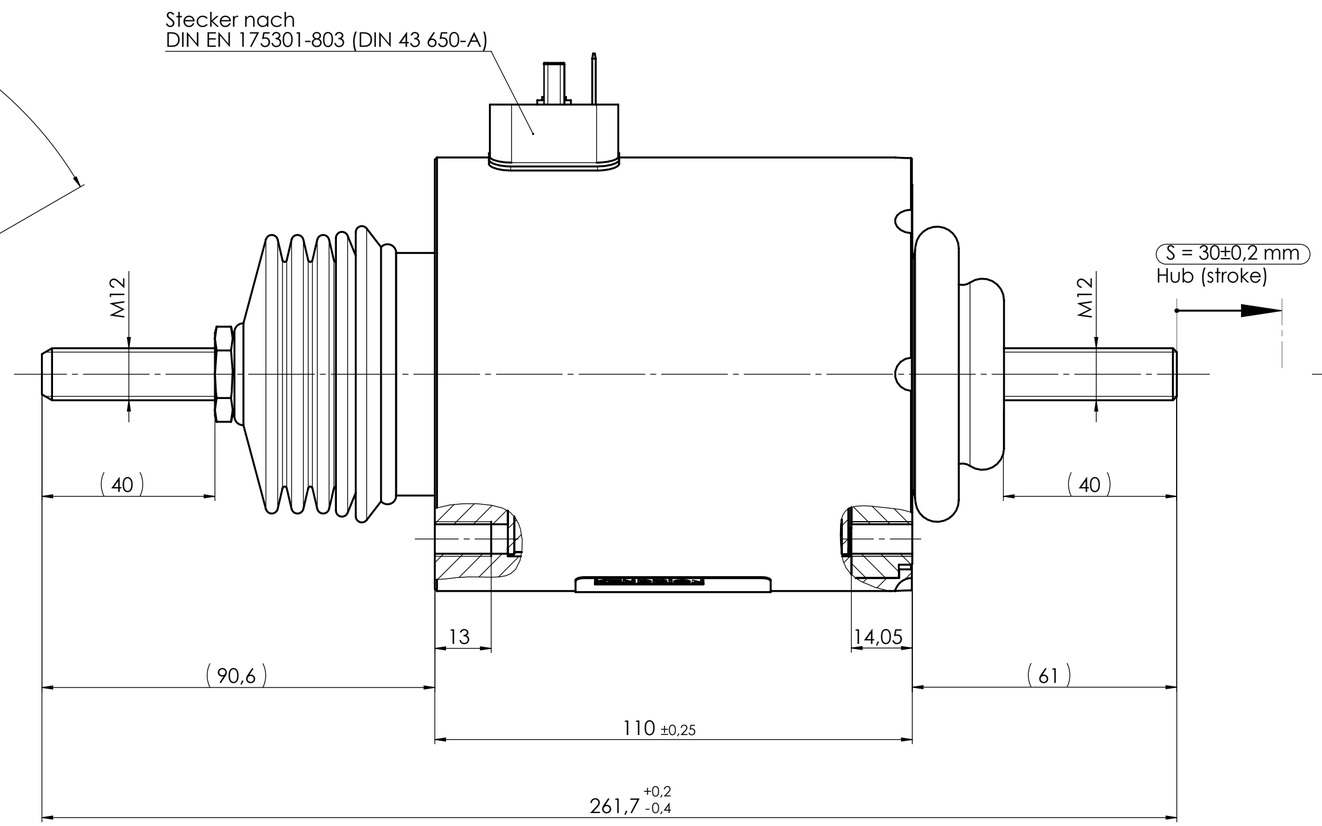

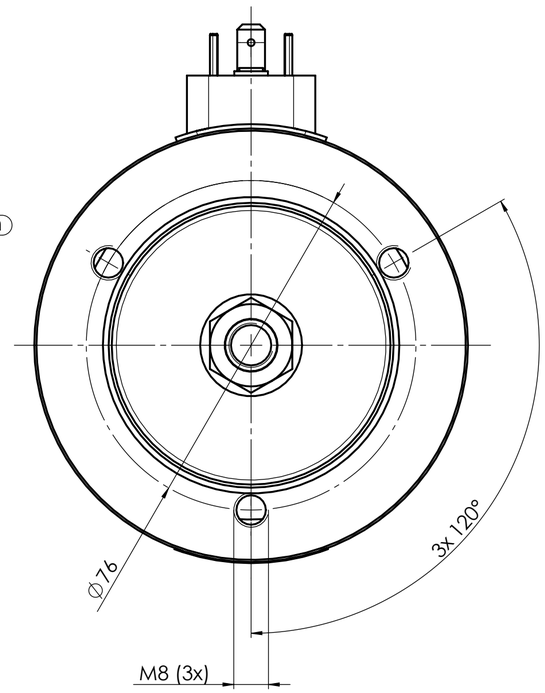

Schaltbild - Stecker
(circuit diagramm - plug)

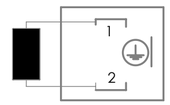

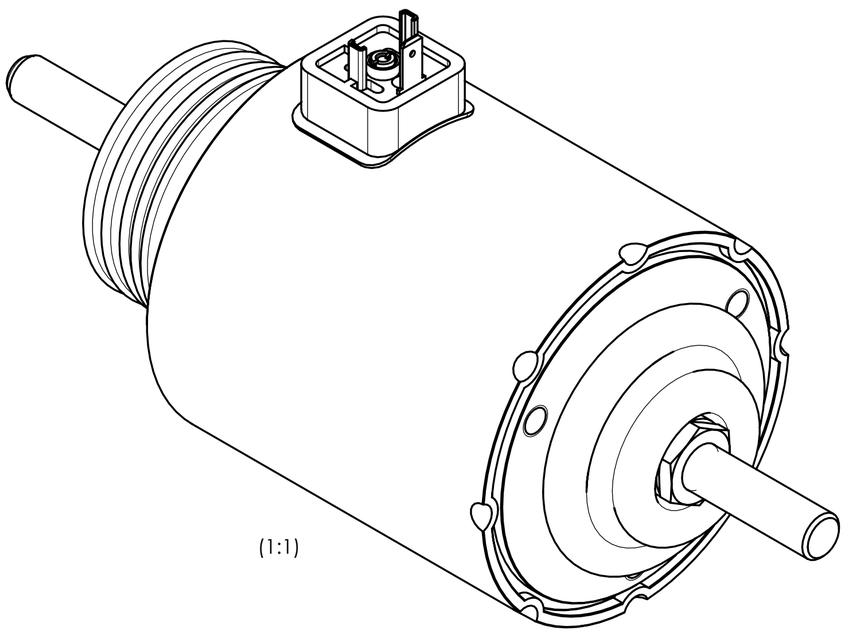

Technische Daten:
(Technical Data)

Elektromagnetische Komponente nach VDE 0580
(Electromagnetic components based on VDE 0580)

Nennspannung: (nominal voltage)	24V DC	I	205V DC
Einschaltdauer: (duty cycle)	100% ED	I	100% ED
Nennleistung: (nominal power)	58W	I	58W
Schutzart: (types of protection)	Gerät (device): IP 54 IEC60529 bei stirnseitiger Abdichtung der Gewinde (by frontal sealing of the threads) Anschluss (connection): IP 65 IEC60529		
Erregerwicklung entspr. der Thermischen Klasse: (excitation winding acc. to the thermal class)	F (155°C)		
Oberflächenschutz: (surface protection)	Gehäuse, Poldeckel und Flansch (housing, pole cover and flange) DIN 50979-Fe//Zn5//An//T0 Kolben (armature): ISO 1456-Fe//Ni5-10s		

Maße unterliegen der Qualitätskontrolle
(values underlie the quality control)

Beschriftungsbeispiel DC CE
(Inscription Example DC CE):
Etikett (label): 45x36 mm
Schriftart (font): Arial
Schrifthöhe (font size): 2,5mm

d

KENDRION
No. LHS1000003
GHB1044.01.A0103
24V DC 100% ED
2,42A
s = 30mm F=70N
Code xxxxxx/DD
CE

Teilenummer (part no.)
Zeichnungsnummer (drawing no.)
Nennspannung, Einschaltdauer (rated voltage, duty cycle)
Nennstrom (rated current)
Hub, Kraft (stroke, force)
Leitzahl, Datumscode nach PB0095
(guide no., date code according to PB0095)

Zust. REV.I.	Anz. Qty.	Änderung REV. DESC.	Datum DATE	Name NAME
d	1x	M0128/19	25.03.19	reia
c	ern	11671	13.04.16	bulj
b	1x	M0139/15	20.07.15	strw
a	neu	M0324/11	29.07.11	neih

Projektionsmethode PROJECTION: ISO 128 1 (E)

Werkstückkanten WORK PIECE EDGES ISO 13715

Nennmassbereich / NOMINAL SIZE RANGE 0,2...0,5 mm
Längenmasse LENGTH DIMENSION ± 0,05 mm
Radien, Fasen RADIA, CHAMFERS ± 0,1 mm

Allgemeintoleranz GENERAL TOLERANCE: ISO 2768 -mK
Oberfläche SURFACE: ISO 1302

Maßstab / SCALE 1:1
Art.Nr. / MAT.-NO.
Werkstoff, Ausgangsteil / MATERIAL, INITIAL PART

	Datum	Name
Bearb. DRAWN	29.07.11	neihe
Gepr. CHECK.	08.05.19	neihe

Benennung / DESCRIPTION
Einfach-Hubmagnet
Single stroke solenoid

KENDRION

Zeichnungsnummer / DRAWING NO.
GHB1044.01.A0103 -O

Blatt / PAGE 1
1 Bl. / OF

Ers. f. / REPL.
Format / SIZE A2
SolidWorks

Confidential

Freigabe:

For this drawing we reserve all rights. The transfer, duplication, utilisation and distribution to third persons is expressly prohibited without permission. All patent trademarks and other rights in and to this drawing and design are reserved. (DIN ISO 16016-2002)

Weitergabe sowie Vervielfältigung dieser Unterlage, Verwertung und Mitteilung ihres Inhalts nicht gestattet, soweit nicht ausdrücklich zugestanden. Zuwiderhandlungen verpflichten zu Schadenersatz. Alle Rechte für den Fall der Patenterteilung oder Gebrauchsmustereintragung vorbehalten. (DIN ISO 16016-2002)